FIJI

Ventilconvettori idronici a parete

Telecomando a raggi infrarossi multifunzione di serie

MADE IN ITALY

VENTILAZIONE SILENZIOSA

DIMENSIONI COMPATTE

MASSIMO COMFORT

FILTRAZIONE DELL'ARIA

Caratteristiche tecniche e costruttive

I ventilconvettori sono disponibili in 3 grandezze diverse con tre potenze termiche e frigorifere diverse.
La struttura portante è realizzata in lamiera zincata di adeguato spessore ed è predisposta per i fissaggi dell'unità a parete oltre che per il montaggio dei vari componenti ed accessori. Le pareti interne sono opportunamente coibentate con materiale autoestinguente.
La batteria di scambio termico è del tipo per impianti a 2 tubi, costituita da ranghi di tubi in rame ed alettatura continua in alluminio. Il pacco alettato in alluminio è solidale con il fascio tubiero tramite espansione meccanica dei tubi stessi. Il telaio è in acciaio zincato ed i collettori sono in fusione di ottone, dotati di attacchi filettati femmina G 1/2" e valvoline manuali di sfiato aria G 1/8".
I ventilconvettori vengono forniti di serie con attacchi idraulici sul lato sinistro.
Il gruppo ventilante è costituito da un ventilatore tangenziale per il modello FIJI 100 e da un doppio ventilatore centrifugho a doppia aspirazione per i modellli FIJI 200 e 300 di elevata portata d'aria e basso livello sonoro, con giranti e coclee realizzate in lamiera zincata. I gruppi vengono equilibrati elettronicamente anche dopo il montaggio sulle unità.
I motori elettrici monofase 230 V, con condensatore permanentemente inserito e con protezione termica incorporata, dispongono di 2 o 3 velocità selezionabili dal pannello di comando.
Il motore, direttamente accoppiato ai ventilatori è montato su supporti elastici ed il gruppo è assemblato con la bacinella per la raccolta della condensa, opportunamente coibentata.
Il collegamento elettrico con il pannello di comando è assicurato da un connettore del tipo ad innesto rapido. I due filtri aria inferiori sono realizzati in rete sintetica, montati sul telaio in tecnopolimero.
Apposite viti con pomello zigrinato di bloccaggio permettono un facile fissaggio al telaio metallico senza la necessità di particolari utensili.
Il mobile di copertura è realizzato in lamiera zincata e verniciata a polveri epossidiche di colore RAL 9010, con fianchi laterali in nylon termoresistente.

Nella parte anteriore alta del mantello si trovano i comandi per il funzionamento del FIJI e comprendono:
- l'interruttore acceso/spento
- il commutatore di velocità
- la manopola di regolazione del termostato ambiente

Nella parte posteriore si trovano:
- l'apertura di passaggio delle tubazioni di collegamento impianto
- i fori per il fissaggio a parete dell'apparecchio
- il passaggio con il relativo serracavo per l'alimentazione elettrica del ventilconvettore.

Modello	Potenza Termica kW	Potenza Frigorifera kW	Codice	€
Ventilconvettore FIJI 100 con telecomando a raggi infrarossi	**1,64**	**0,89**	**35390000**	**730,00**
Ventilconvettore FIJI 200 con telecomando a raggi infrarossi	**3,24**	**1,58**	**35400000**	**810,00**
Ventilconvettore FIJI 300 con telecomando a raggi infrarossi	**4,95**	**2,39**	**35410000**	**840,00**

Accessori FIJI

Kit orologio programmatore settimanale digitale
comprendente quanto occorre
per il montaggio dello stesso più le istruzioni necessarie

35639900 110,00

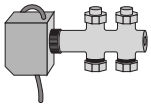

Kit valvola per sola batteria
standard a 2 ranghi completo di raccordi

36205303 180,00

Dimensioni FIJI

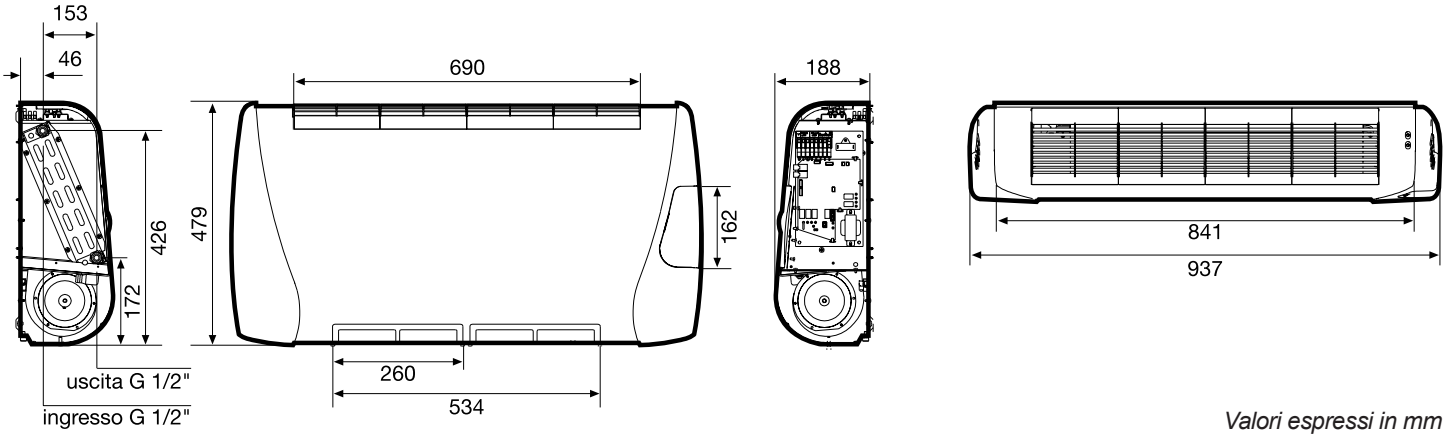

Valori espressi in mm

Tabella dati tecnici FIJI 100 - 200 - 300

DESCRIZIONE	U.M.		FIJI 100	FIJI 200	FIJI 300
Potenza termica (acqua ingresso 70 °C)	W	max	1640	3240	4950
		med	-	-	-
		min	1250	2560	3930
Portata acqua max	l/h		143	281	430
Perdite di carico max acqua 70 °C	kPa		1,8	5,9	12,4
Potenza termica (acqua ingresso 50 °C)	W	max	950	1820	2750
		med	-	-	-
		min	720	1440	2180
Perdite di carico max acqua 50 °C	kPa		2,1	7,9	16,3
Portata acqua batteria 1 rango	l/h		-	-	-
Perdite di carico max acqua 1rango	kPa		-	-	-
Potenza frigorifera totale	W	max	890	1580	2390
		med	-	-	-
		min	680	1280	1960
Potenza frigorifera sensibile	W	max	600	1150	1730
		med	-	-	-
		min	445	846	1264
Portata acqua max raffreddamento	l/h		154	270	411
Perdite di carico max acqua raffreddamento	kPa		2,9	8,3	15,4
Portata d'aria	m^3/h	max	110	240	405
		med	-	-	-
		min	80	180	300
Numero di ventilatori	n.		1	2	
Pressione sonora	dB(A)	max	39,1	40,0	41,8
		med	-	-	-
		min	37,0	36,4	38,0
Potenza sonora	dB(A)	max	47,1	48,3	50,2
		med	-	-	-
		min	45,2	45,2	46,4
Alimentazione elettrica			230V/1/50Hz		
Potenza motore max	W		32	40	58
Corrente assorbita max.	A		0,16	0,20	0,25
Peso	Kg		19,0	20,5	21,0

Raffreddamento estivo: temperatura aria: 27 °C b.s., 19 °C b.u. - temperatura acqua: ingresso 7 °C, uscita 12 °C
Riscaldamento invernale: temperatura aria: 20 °C b.s. - temperatura acqua: ingresso 70 °C, uscita 60 °C; ingresso 50 °C, uscita 40 °C